RL45270A1C-MZ00

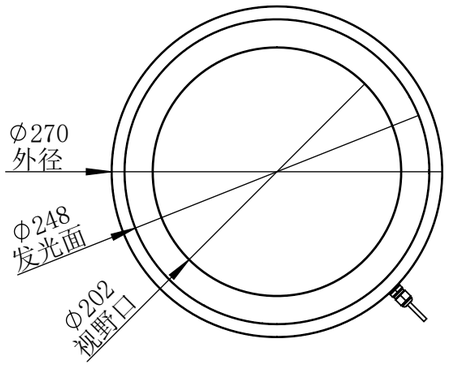

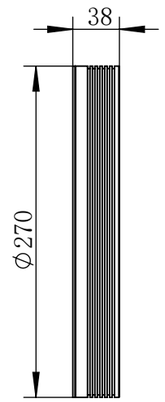

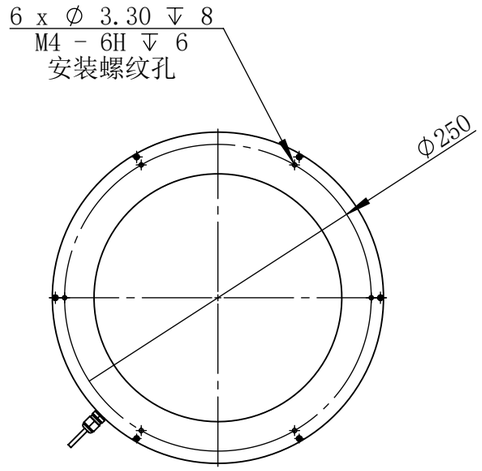

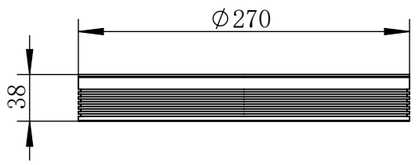

RL45270A1C-MZ00			图纸比例	1:5	产品型号	RL45270-6C24-D
设计绘图	C Z	2019-03-14	当前版本	A1	公司名称	深圳市晶庆光电有限公司
审核批准	LGX	2019-03-14	质量（kg）	1.26	视图关系	

深圳市晶庆光电有限公司	2019-03-14	图幅： A3

零 件 图 号
借(通)用件登记
描图
描校
旧底图总号
底图总号
签字
日期