ACOL050050W-C24-S-A1

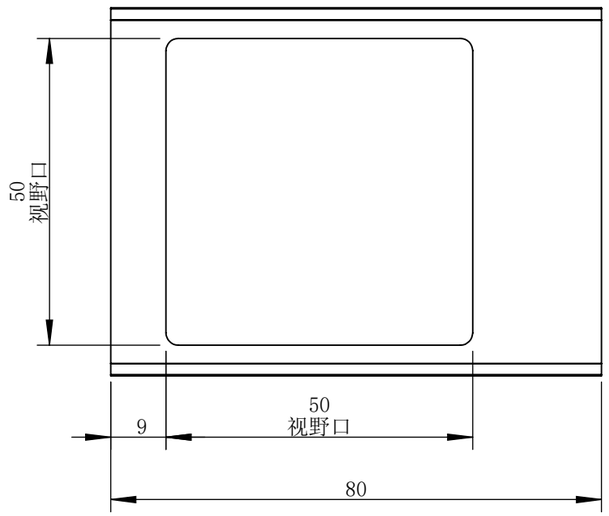

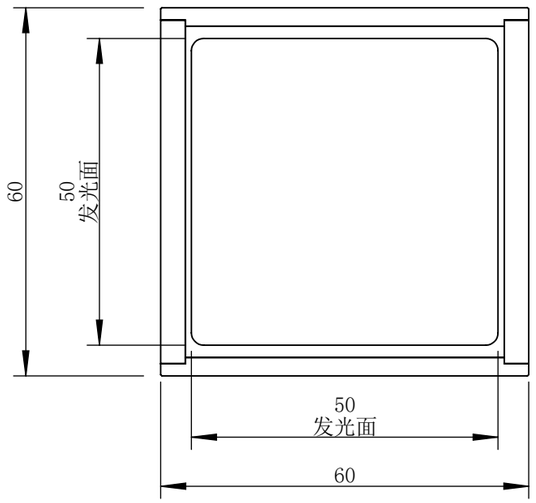

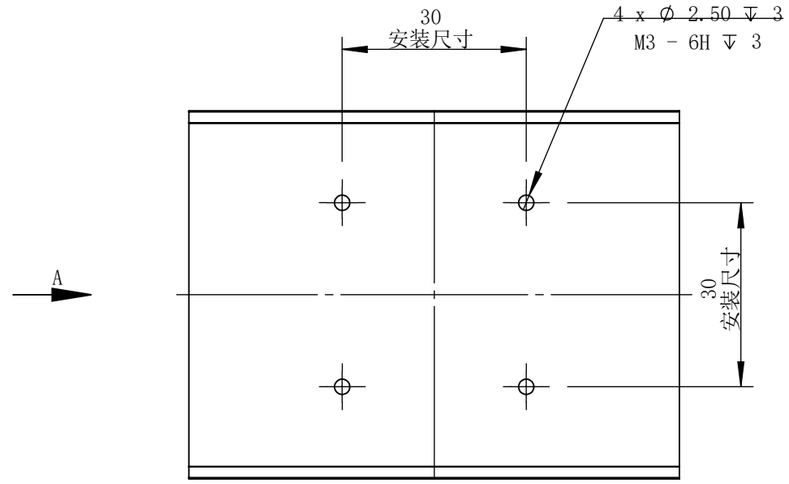

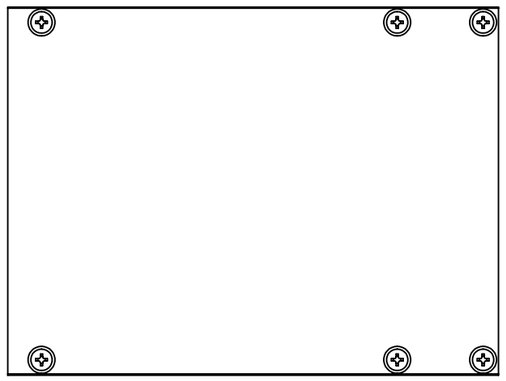

视图 A

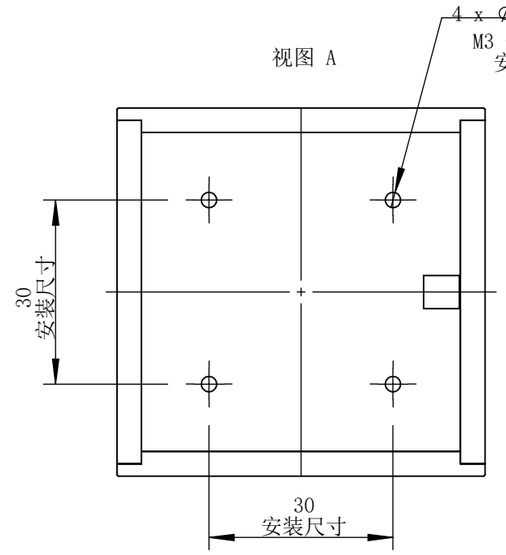

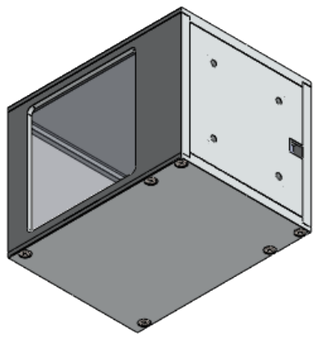

设计	PLF	2021/5/15	图纸比例	1:1	产品型号	ACOL050050W-C24-S
审核	HXC	2021/5/15	当前版本	A1	公司名称	深圳市晶庆光电有限公司
批准			共 1 张	第 1 张	视图关系	

深圳市晶庆光电有限公司	2021年5月15日 16:37:01	图幅: A3

零 件 图 号
COL050050W-C24-S-A1
借(通)用件登记
描图
描校
旧底图总号
底图总号
签字
日期