LL100A1CF-MZ00

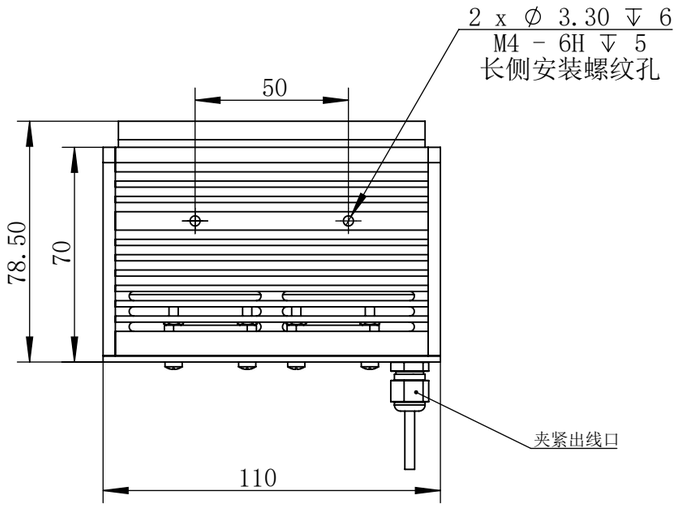

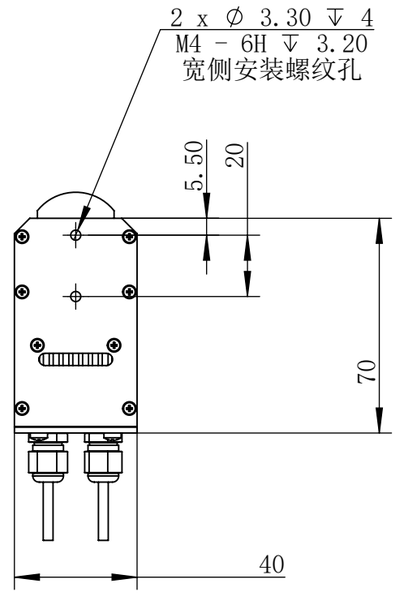

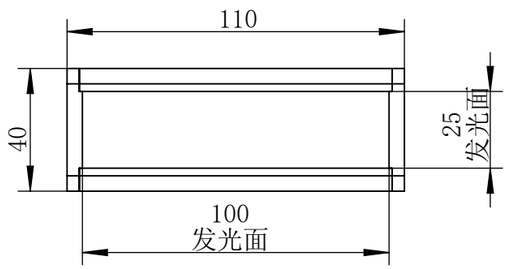

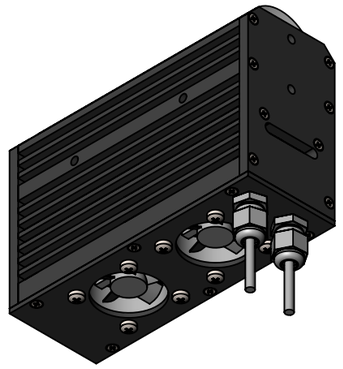

LL100A1CF-MZ00			图纸比例	1:2	产品型号	LL100-C24-F
设计绘图	C Z	2018-12-13	当前版本	A1	公司名称	深圳市晶庆光电有限公司
审核批准	LGX	2018-12-13	质量（kg）	0.38	视图关系	

深圳市晶庆光电有限公司	2018-12-13	图幅： A3

零 件 图 号

借(通)用件登记

描图

描校

旧底图总号

底图总号

签字

日期