CLL060-C24-A10

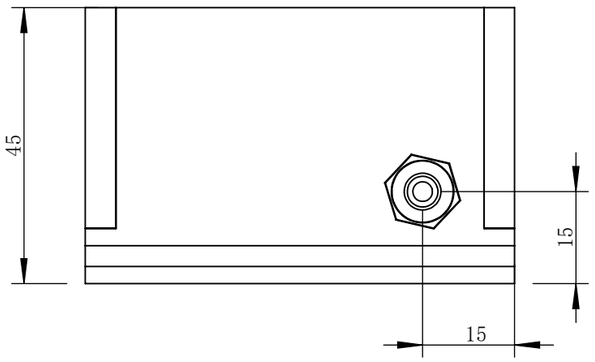

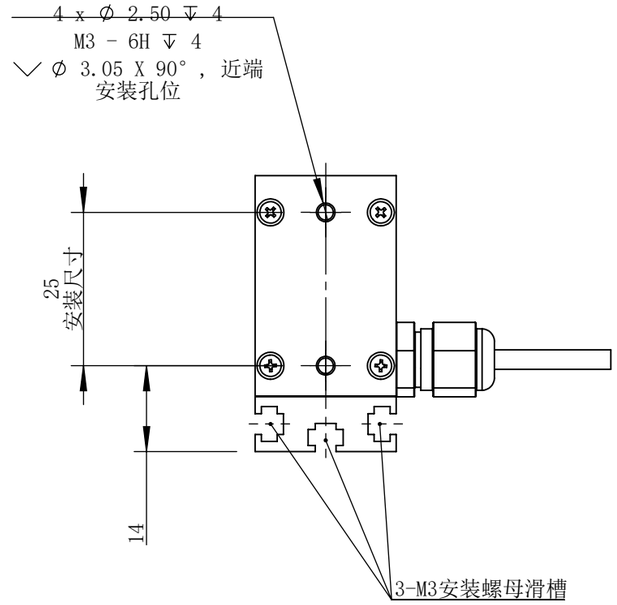

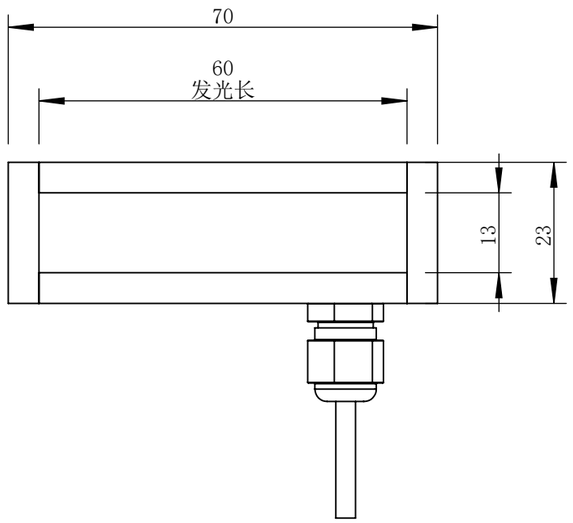

设计	PLF	2023/2/8	图纸比例	1:1	产品型号	CLL060-C24
审核	HXC	2023/2/8	当前版本	A	公司名称	深圳市晶庆光电有限公司
批准			共 1 张	第 1 张	视图关系	

零 件 图 号	CLL060-C24-A10
借(通)用件登记	
描图	
描校	
旧底图总号	
底图总号	
签字	
日期	

深圳市晶庆光电有限公司 2023年2月8日 15:04:12 图幅: A3